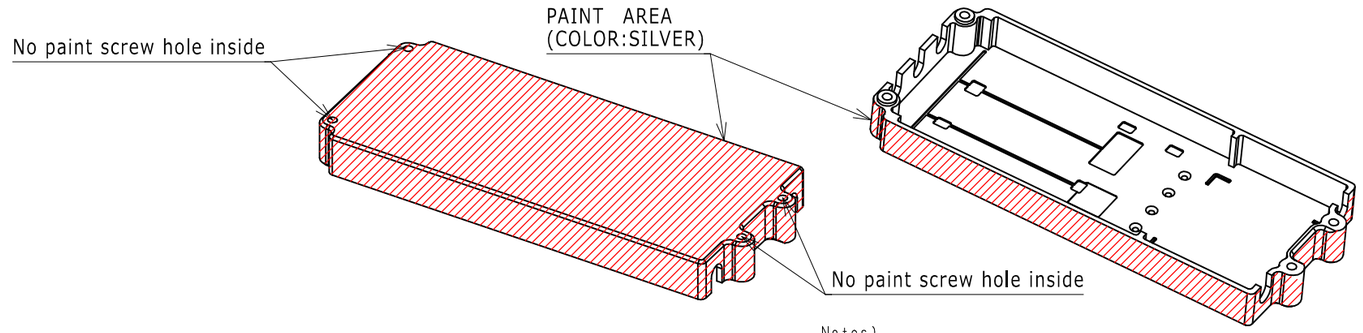

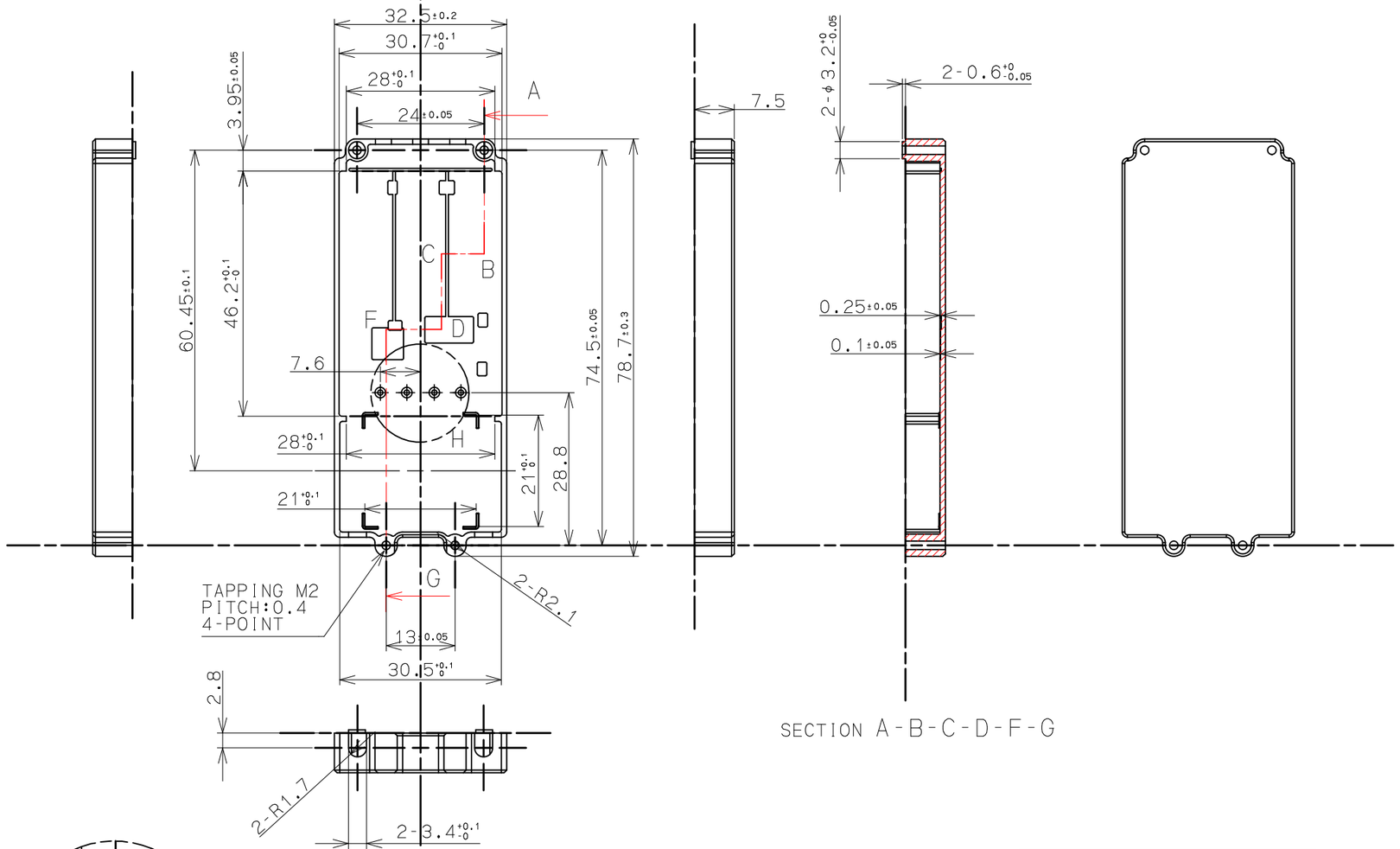

Notes)
注記)

The dimensions without instructions are defined by 3D data.The dimensions and tolerances apply perpendicular distance from a datum line in drawing.
指示無き寸法は3Dデータで定義される。

1) 寸法と公差は図面基準線からの垂直距離で規定される。

The highest Burrs shall be under 0.05 mm.
2) 最大バリ高さは、0.05mm以下とする。

Adherence of oil shall be a basis for rejection.
3) オイルの付着なき事。

There shall be no deformation.
4) 変形のなき事。

★Marking is important dimension or spec., and specified as prior control item.
5) ★マークは特に重要寸法・規格であり、重点管理項目とする。

The Corner R not indicated shall be R0.5.
6) 指示なきRは、R0.5とする。

2KMZ01016/TOP CASEと共取り

[redacted]

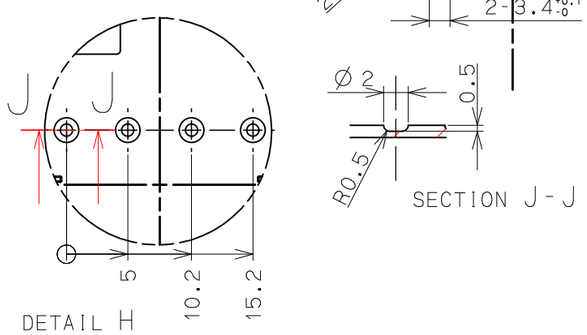

重量履歴 Weight History	見積図 ESTIMATE	製作図 ISSUE
材料一般名称 Material Name	ADC12	ADC12
理論比重(g/cm³) Theory Density	2.68	2.68
理論重量 (g) Theory Weight	10.47	10.39

Cavity Quantity	1 cavity
Tool location	***

Part name: BOTTOM CASE

Revision
D / / -
C / / -
B / / -
A / / -

Tolerance

0~25	±0.1
25~50	±0.15
50~100	±0.2
100~250	±0.3
250~	±0.4
角度	±1.0°

Material: ADC12

Q'ty: 1

[redacted]

[redacted] | Projection | Scale 1:1 | Part No. & Drawing No. 2KMZ01017 | <Page No.> <1 of 1>

MA305-B

Size:A3

図形寸法は記入寸法と異なることがあるから図形を実測しないで下さい。

DO NOT MEASURE FROM THIS DRAWING.